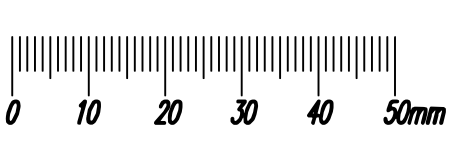

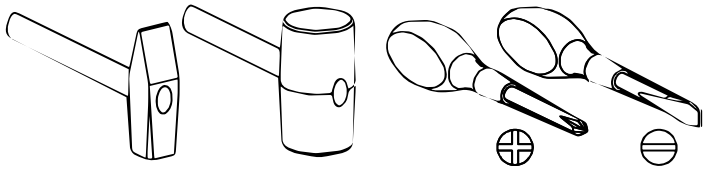

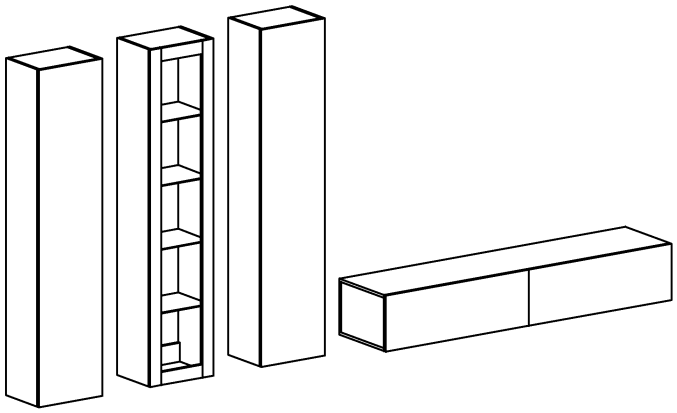

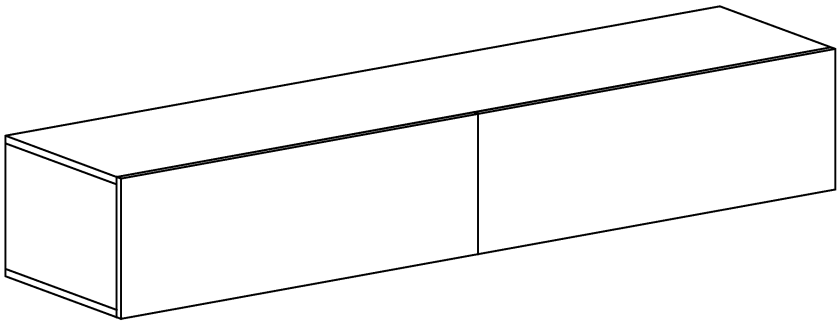

				L9 x2
G31 3 x 12 x4	G30 3 x 20 x4	U8 x4	G4 4 x 16 x10	L10 x2
C3 Z35PR x4	A1 ø7 x 50 x11	A2 ø7 x 70 x4	D3 PZ35PR x4	
K5 x12	K1 ø15 x 12 x12	B1 x18	W2 x1	G5 4 x 13 x8

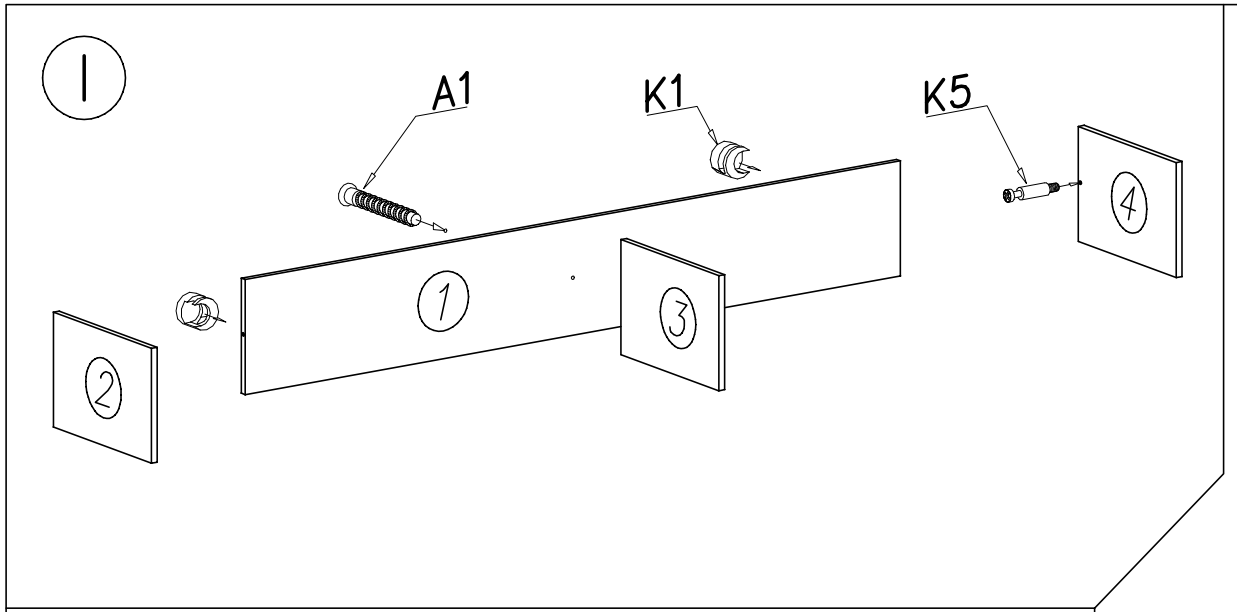
I
A1
K1
K5
1
2
3
4

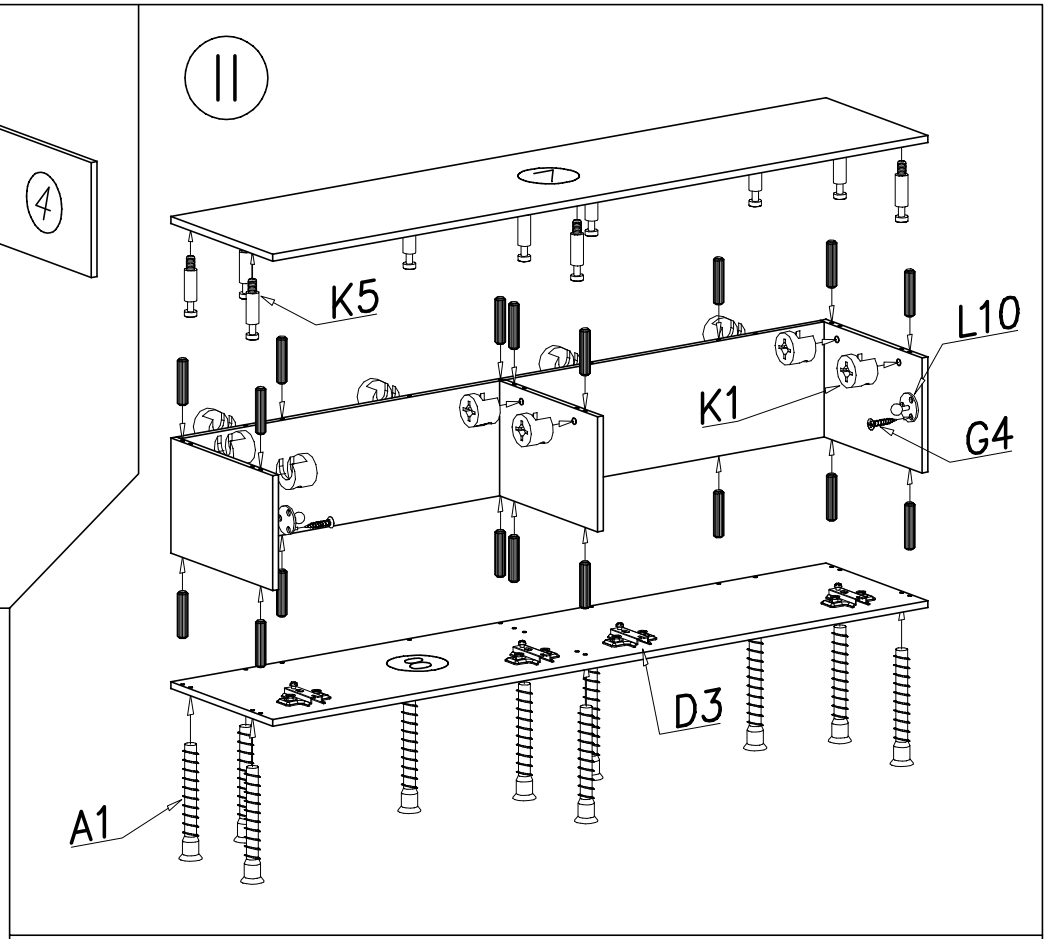
II
7
K5
L10
K1
G4
D3
A1

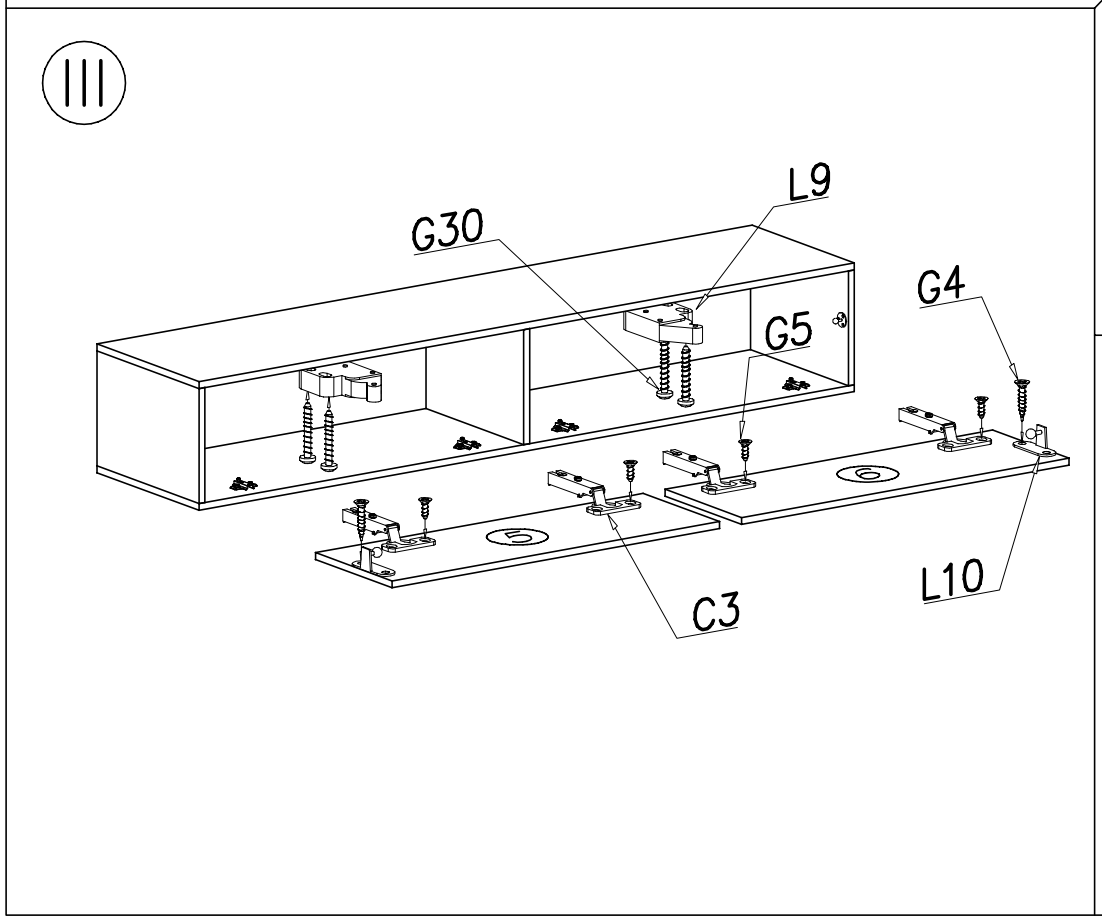
III
L9
G30
G4
G5
C3
L10

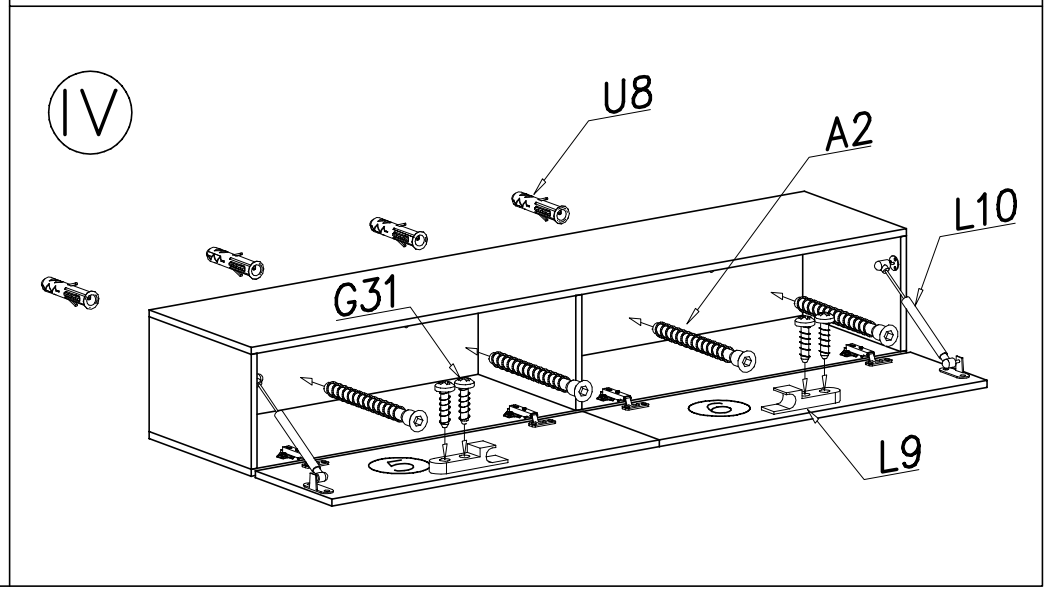
IV
U8
A2
L10
G31
L9